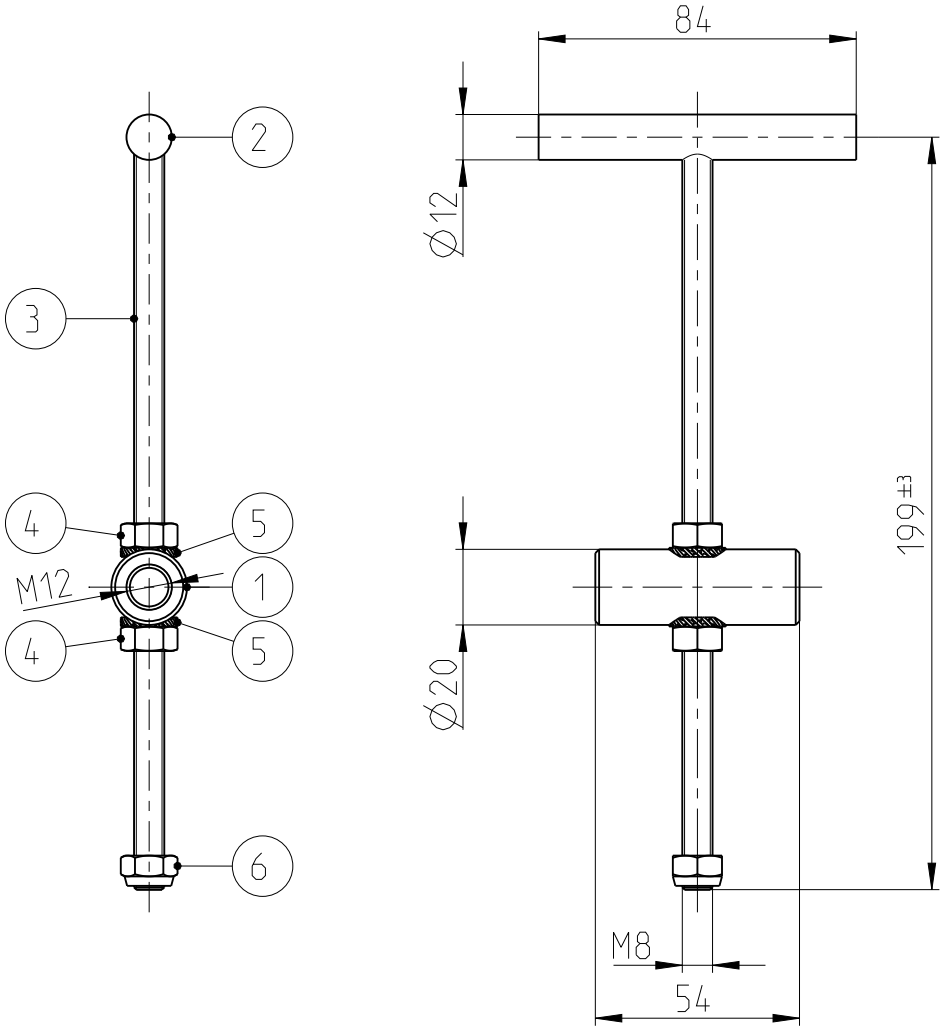

Nr	Stück	Artikelnummer	Benennung
1	1	90BS7010110200	Befestigungsteil EVB3-M12
2	1	90BS7010120200	Verriegelungsteil EVB3/SET-L, M8-Ø12x84
3	1	910000802001	Gewindestange M8x200
4	2	910934080001	Mutter 6kt. DIN934 M8
5	2	916798A80001	Fächerscheibe M8
6	1	910985080001	Sicherungsmutter DIN985 M8

Änderungshinweis

Modellname 90BS7017040600 Artikelnummer 90BS7017040600

Toleranz Maßstab 1:2 Werkstoff Masse 0.204 kg

Erstellt	Blatt	Format	Titel	Dokumentenart
Simetzberger	5/7	A4	Einstellb. Verriegelungsb. EVB3-M12x200	Zusammenstellung
Geprüft	Ausgabedatum			Dokumentenstatus
HA	28.02.2018			Gültig
Grasl Pneumatic Mechanik Gmbh QM FO 05.23.1			Beschlag BG/BF	Sachnummer BS.701.704.01.00